KG-Series オーダーフォーム

武将・影武者フロントフォークのご注文はセミオーダーシステムとなります。
下記①～⑥の項目を全て指定することで、ユーザー様専用の品番が完成します。

12X-	X	X	X	X	X	X	X
①	②		③		④	⑤	⑥

（オーダー例） 武将KG308RをZRX1200DAEGに推奨スプリングレートの組み合わせで使用する場合、品番は128-0204000となります。

この品番の組み合わせは、全長770mm、スプリング9.0N/mmに、ZRX1200DAEG用のラジアルキャリパーブラケット、アクスルアダプター、フェンダーブラケットとなります。

①	モデルを選択
8	武将　KG308R　¥580,000（税別）
7	影武者　KG308S　¥380,000（税別）

②	ベースフォークを選択
01	全長 800mm ストローク123mm
02	全長 770mm ストローク113mm

③	スプリングを選択
01	7.5 N/mm
02	8.0 N/mm
03	8.5 N/mm　空冷Z系　推奨
04	9.0 N/mm　※ZRX1200R/DAEG　推奨
05	9.5 N/mm　※CB1300SF/SB　推奨
06	10.0 N/mm　空冷Z系レース用　推奨
07	10.5 N/mm　水冷大型車レース用　推奨
08	11.0 N/mm

④	キャリパーブラケットを選択
0	ZRX1200DAEG　P108ラジアル 310mm用
2	XJR1200　P108ラジアル 310mm用
3	CB1300SF 03-13（ABS不可）P108ラジアル 310mm用

⑤	アクスルシャフトアダプターを選択
0	ZRX1200DAEG
1	ZRX1100/1200R
2	CB1300SF 03-16 / SB 05-16
3	XJR1200 -99　アクスル径17mm
4	XJR1300 01-10　アクスル径22mm

⑥	フェンダーブラケットを選択
0	ZRX1100/1200R, DAEG
2	XJR1200/1300

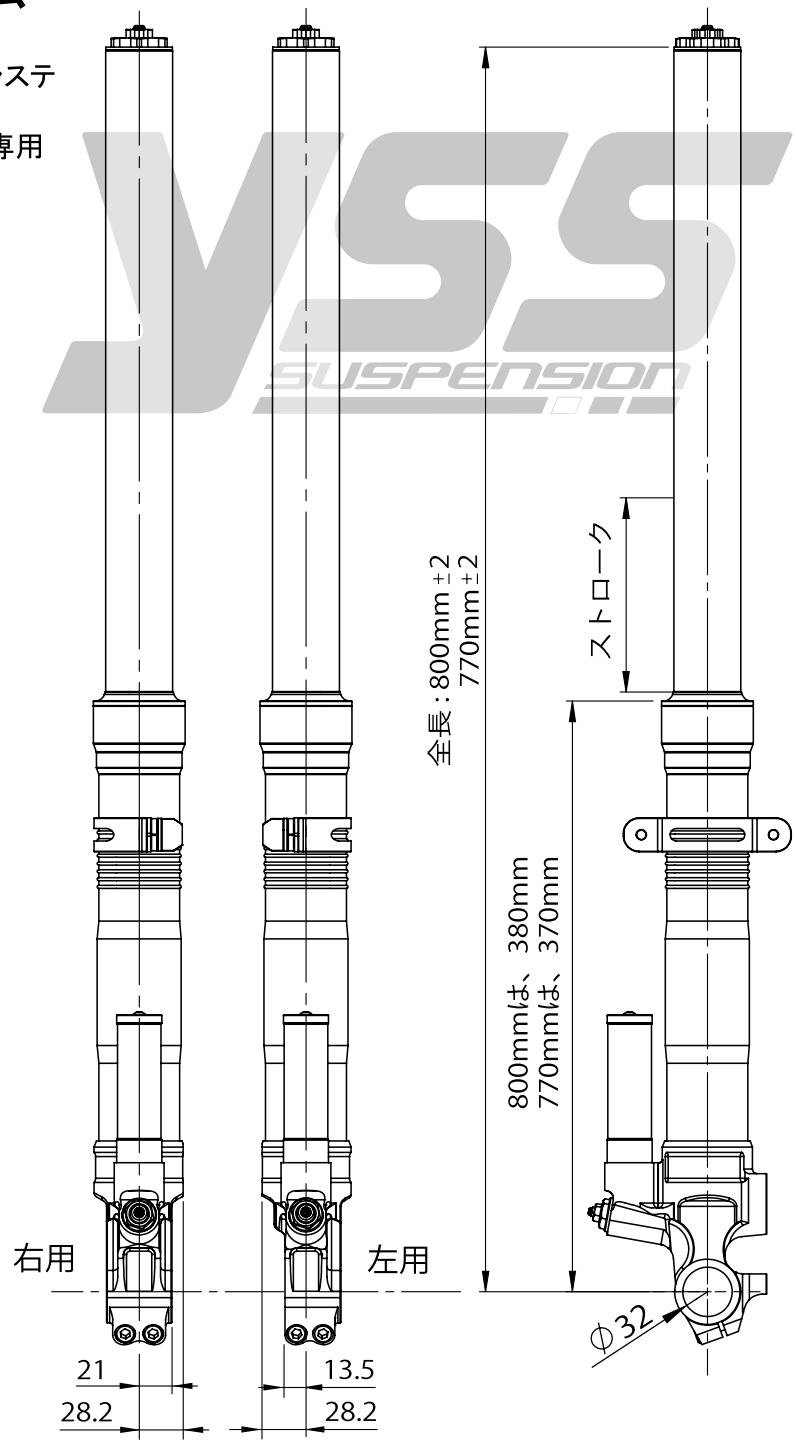

お客様情報

ご注文の際は、※印の項目を必ずご記入ください。

※ お名前

※ ご住所

※ 電話番号

メールアドレス

取付け車輌

車輌製造年式

車輌重量 kg	ライダー様体重 kg

主なライディングフィールド

ストリート	あまり行かない	1・2・3・4・5	よく行く
ワインディング	あまり行かない	1・2・3・4・5	よく行く
ツーリング	あまり行かない	1・2・3・4・5	よく行く
ロードレース	あまり行かない	1・2・3・4・5	よく行く

備考欄

ご不明点などご自由にご記入下さい。

PERFORMANCE MOTORCYCLE CREATIVE
PMC.Inc

● 輸入・販売元　株式会社ピーエムシー
● 住所　〒656-2131 兵庫県淡路市志筑 3071
● Tel 0799-60-0101　● Fax 0799-60-0202
● Mail　info@win-pmc.com
● 営業時間 9：00 ～ 18：00
● 定休日/ 第 1、第 3、第 5 土・日・祝

YSS　検索

www.win-pmc.com/yss/